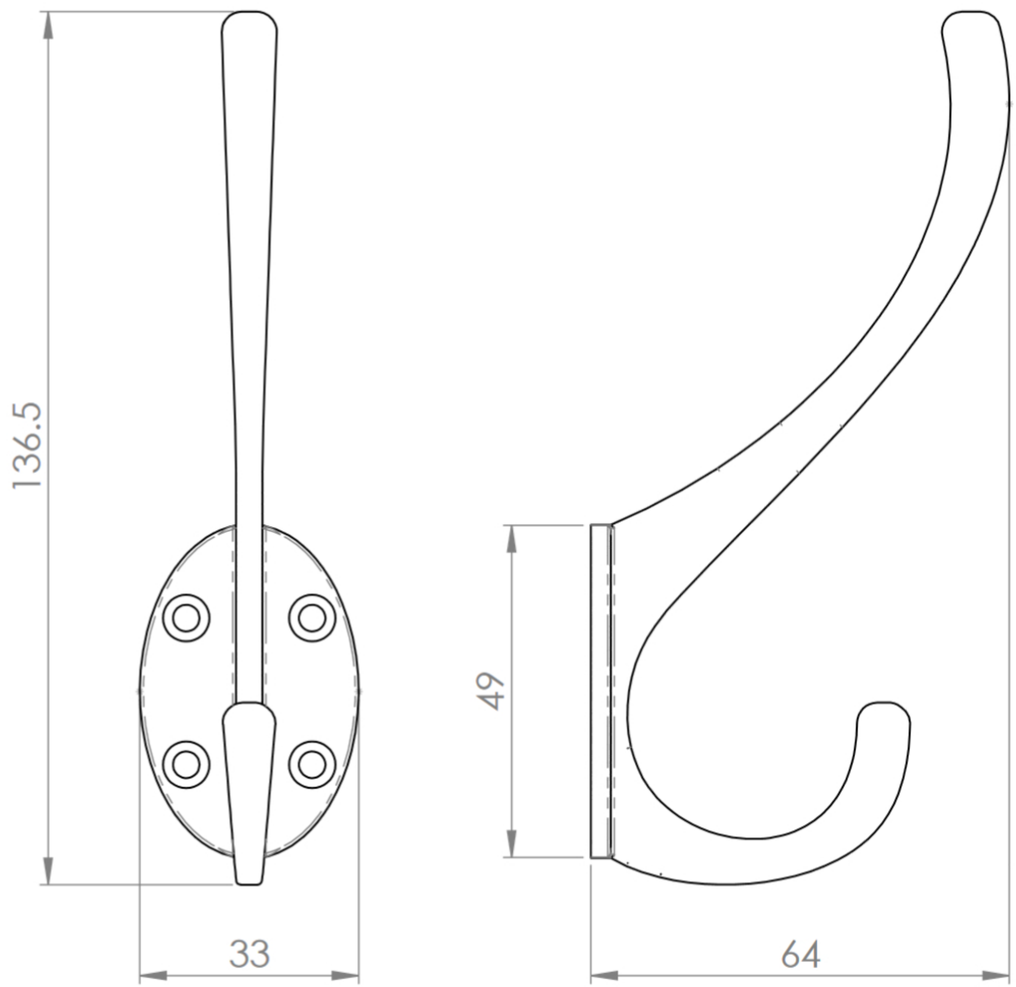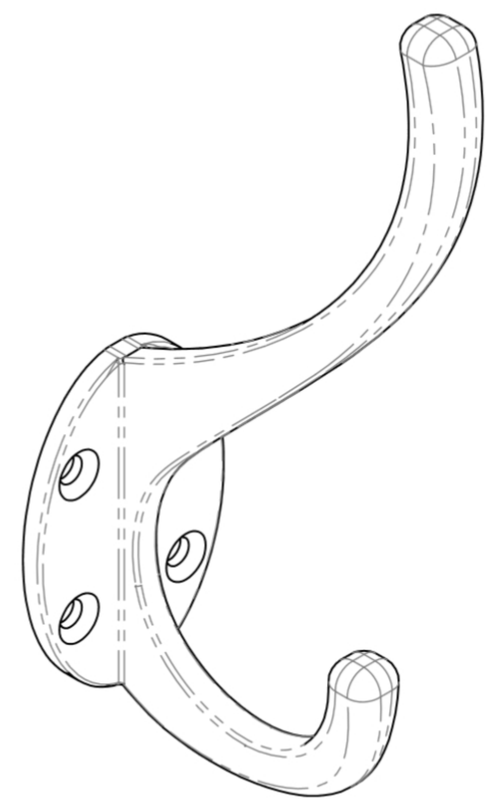
136.5
33
49
64