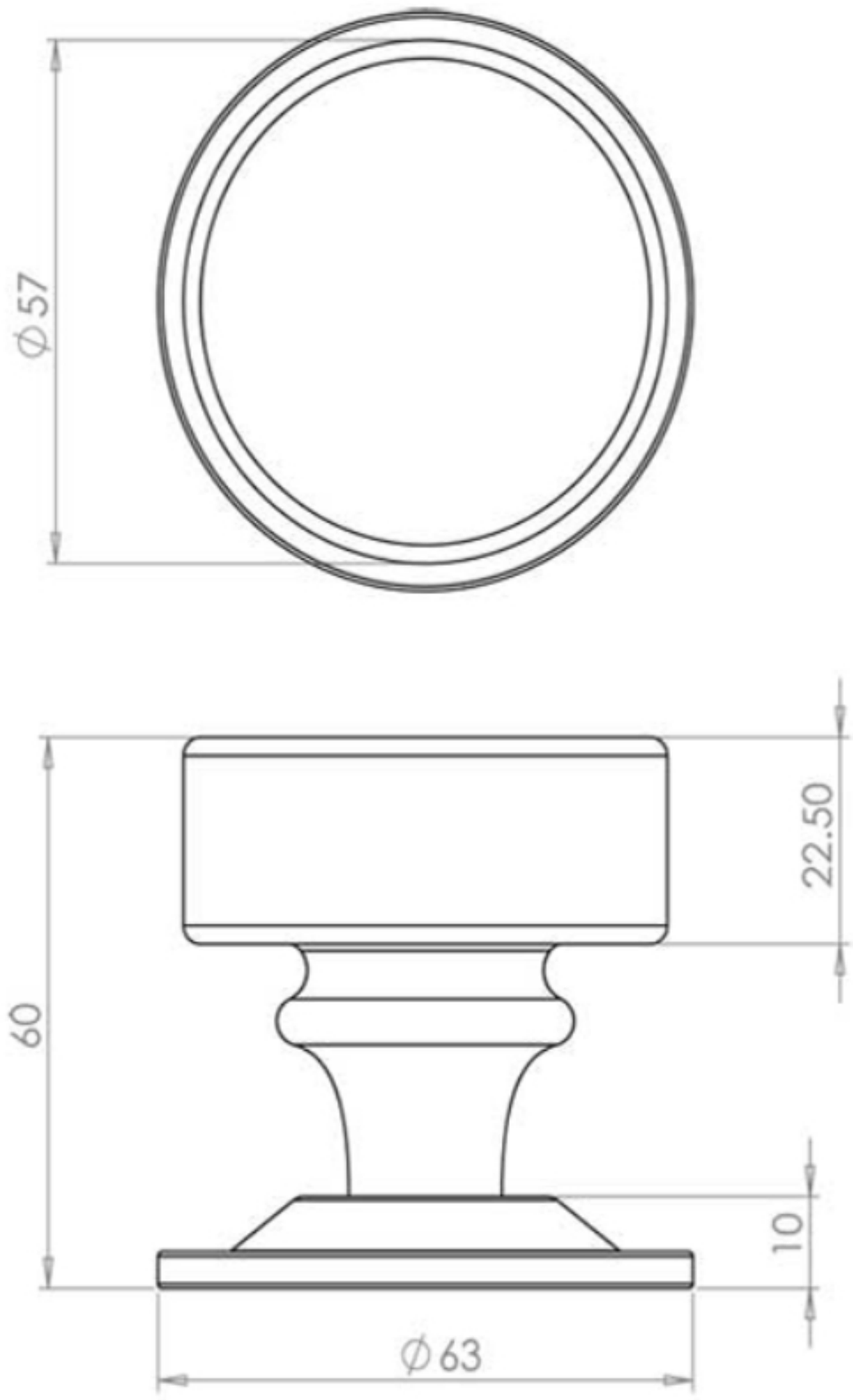
Ø57
22.50
60
10
Ø63