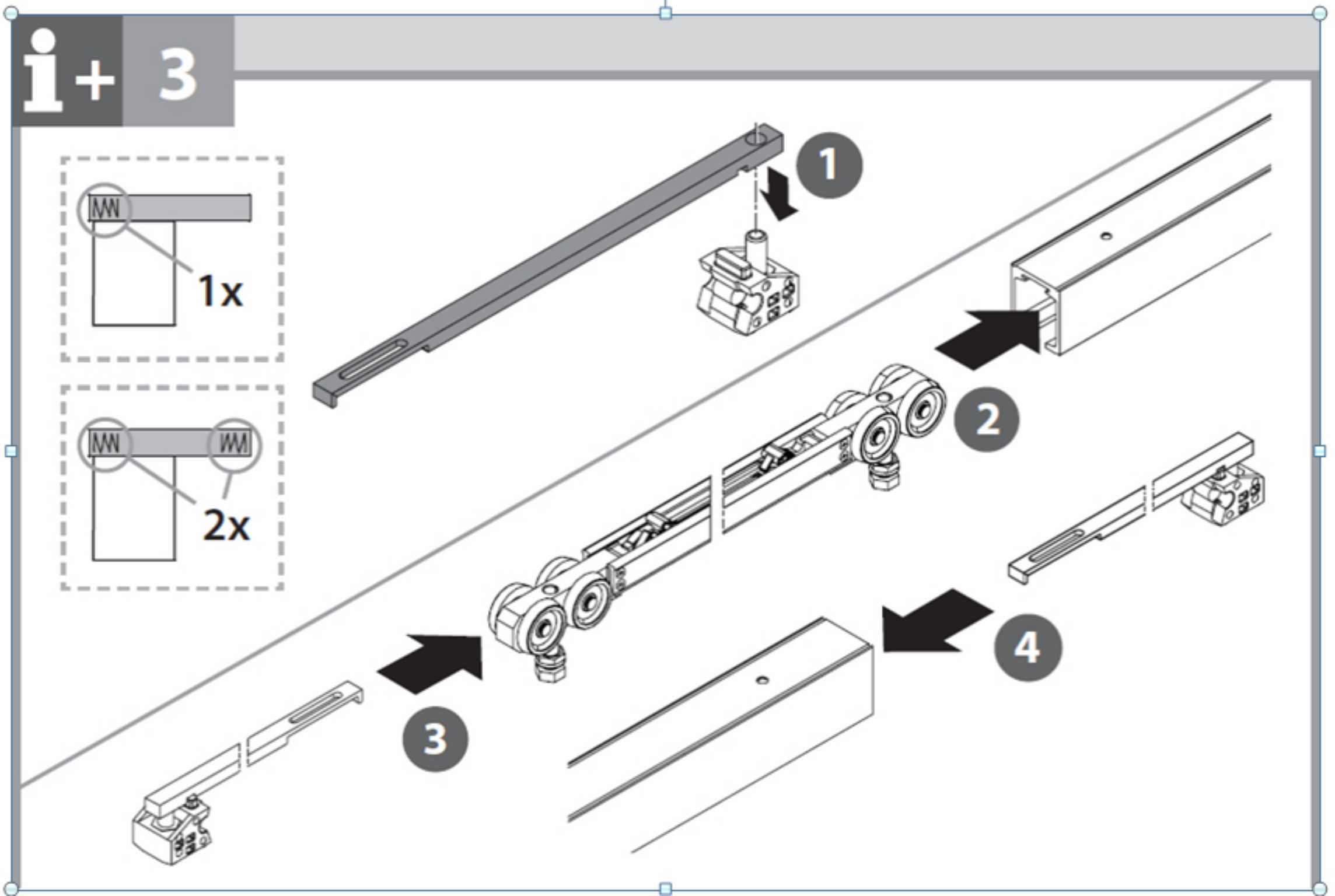i+ 3